Neue Produkte

von 06/2022 bis 06/2023

Spielwert
Unser Kleiner Elefant mit Rüsselrutsche ist schon von weitem zu sehen und schafft eine ganz besondere Atmosphäre. Kleine und große Kinder erkennen das freundlich dreinblickende Tier sofort und erkunden neugierig sein Innenleben. Unter dem Rumpf des Elefanten befindet sich eine Sandfläche, die zum Verstecken und zu Rollenspielen einlädt. Durch die Rutsche im Rüssel lässt es sich schwungvoll nach unten gleiten.

Wesentliche Merkmale
- Freundliche Ausstrahlung
- Atmosphärebildend
- Besonderer Blickfang eines Spielortes
- Anziehender Treffpunkt
- Sandspielfläche unter der Plattform
- Spielimpuls: Neugier, Rollenspiele
- Bewegungsaktivität: klettern, steigen, rutschen

Empfohlen für
- Kindergartenkinder
- Schulkinder
- Betreute Spielbereiche, wie Kindergärten, Schulen, Kinderhorte o.ä.
- Öffentliche Spielbereiche ohne Betreuung, wie Spielplätze, Parkanlagen o.ä.
- Freizeitanlagen

Best.-Nr. 4.08600 Kleiner Elefant mit Rüsselrutsche

Kleiner Elefant mit Rüsselrutsche

© Richter Spielgeräte GmbH 03/23

Entwurf G. Beltzig

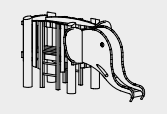

4.08600

Best.-Nr. 4.08600
Kleiner Elefant mit Rüsselrutsche

Sicherheitsbereich
Gerätemaß
Funktionsbereich

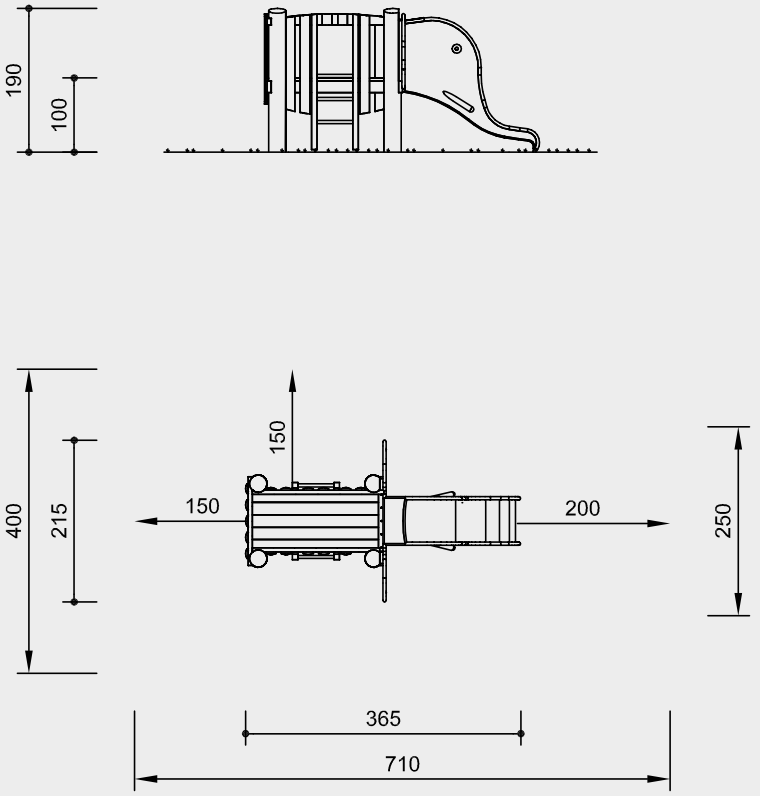

Maßstab 1:100

Sicherheitsprüfung nach DIN EN 1176

Lieferumfang

1 Plattform mit 2 Leitern und 4 Stahlfüßen
1 Rüsselrutsche mit Erdanker

Installationshinweise

Untergrund
entsprechend einer Fallhöhe ≤ 1,00 m
(ausführliche Erläuterung siehe Preisliste)

Fundamente
Elefant
4 Stück 60 x 60 x 60 cm
Aushubtiefe 80 cm
Rüsselrutsche
Aushubtiefe für Erdanker 55 cm

Achtung!
Für Baustellenmaße aktuelle Montageanleitung anfordern.
Technische Änderungen vorbehalten.

Technische Angaben

Gerät aus nicht imprägnierter Gebirgslärche

Weißgeschält
Palisaden weißgeschält, dabei werden Rinde, Kambium und Splintholz entfernt, die natürliche Form des Stammes bleibt erhalten und erlebbar

Schrägschnitt
Senkrechte Standpfosten mit abgeschrägtem Hirnholzabschnitt als konstruktive Holzschutzmaßnahme

Herzgetrennt
Schnitthölzer herzgetrennt, dadurch Verminderung von Rissanfälligkeit und unerwünschter Formänderung

Schwarten
Schwarten aus Gebirgslärche (4 - 5 cm). Von Hand weißgeschält, natürliche Baumoberfläche bleibt erlebbar und fühlbar

Nut und Feder
Nut- und Federbohlen aus 4 cm Massivholz, hoch belastbar, kein Durchrieseln von Staub / Sand, Schutz vor direkter Regeneinwirkung

Hartholzsprossen
Klettersprossen aus Hartholz (Esche) Ø 4,2 cm, gefräst und gezapft, gegen Verdrehen gesichert, für Kinderhände gut zu greifen und nicht „kalt"

Bodenverankerung
Alle Teile zur Bodenverankerung sind aus feuerverzinktem Stahl bzw. Edelstahl

Weitere Erläuterungen zu den Qualitätsmerkmalen siehe Preisliste.

Zimmermannsmäßige Verbindungen

Rüsselrutsche aus V2A, glasperlengestrahlt

Abmessungen

(geringe Abweichungen möglich)

Höhe	1,90 m
Höhe Plattform	1,00 m
Bodengröße	1,80 x 0,80 m
Länge	3,65 m
Breite	2,15 m

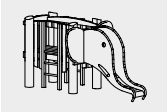

4.08600

Spielwert
Der hohe schlanke Storch lädt zum Rollenspiel ebenso ein wie zu schwungvollem Drehvergnügen. Ein Kind kann auf ihm sitzen und sich an ihn schmiegen, während Mitspieler auf dem Drehteller stehen und so die Bewegung ebenfalls genießen können. Seine ästhetische Form gibt einem Spielraum einen besonderen Charakter.

Wesentliche Merkmale
- Kindgerechte Vermaßung
- Natürliche Holzoberfläche des Körpers für taktile Wahrnehmung
- Drehbewegung
- Spielimpuls: Rollenspiel
- Bewegungsaktivität: reiten, Gewichtsverlagerung

Empfohlen für
- Kindergartenkinder
- Betreute Spielbereiche, wie Kindergärten, Schulen, Kinderhorte o.ä.
- Öffentliche Spielbereiche ohne Betreuung, wie Spielplätze, Parkanlagen o.ä.

Drehstorch

© Richter Spielgeräte GmbH 06/23

Entwurf T. Hannes

4.24283

Best.-Nr. 4.24283
Drehstorch

Sicherheitsbereich
Gerätemaß
Funktionsbereich

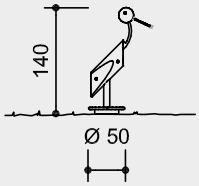

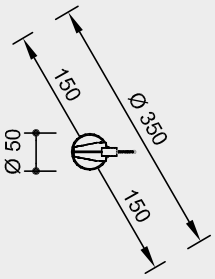

Maßstab 1:100

Sicherheitsprüfung nach DIN EN 1176

Lieferumfang

1 Storch
1 Fundamentrahmen

Installationshinweise

Untergrund
entsprechend einer Fallhöhe ≤ 0,60 m
(ausführliche Erläuterung siehe Preisliste)

Fundamente
1 Stück 60 x 60 x 20 cm
Aushubtiefe 60 cm

Achtung!
Für Baustellenmaße aktuelle Montageanleitung anfordern.
Technische Änderungen vorbehalten.

Technische Angaben

Gerät aus nicht imprägnierter Gebirgslärche, Innengestell aus V2A, glasperlengestrahlt

Weißgeschält
Palisaden weißgeschält, dabei werden Rinde, Kambium und Splintholz entfernt, die natürliche Form des Stammes bleibt erhalten und erlebbar

Mehrschichtplatte
Mehrschichtplatte aus Gebirgslärche, als Dreischichtplatte (3 cm) bzw. Fünfschichtplatte (4 cm). Hohe Formstabilität. Wetterfest verleimt nach DIN EN 13353:2011

Richter-Herkulesseil
Richter-Herkulesseil, Ø > 20 mm, aus verzinkten sechslitzigen Stahlseilen, umlegt und verklebt mit Polyestergarn, mit sehr guter Abriebbeständigkeit, fester Halt der Ummantelung auch bei punktueller Beschädigung

Alu-Seilpressung
Aluminium-Seilpressung, zylindrisch verpresst, mit abgerundeten Enden

Bodenverankerung
Alle Teile zur Bodenverankerung sind aus feuerverzinktem Stahl bzw. Edelstahl

Wälzlager
Hochwertige Wälzlager aus Chromstahl bzw. Edelstahl für rotierende Elemente, wartungsarm, leicht tauschbar, abgedichtet

Weitere Erläuterungen zu den Qualitätsmerkmalen siehe Preisliste.

Stabile, verschweißte Unterkonstruktion

Belag aus Tränenblech

Fundamentrahmen aus Stahl

Abmessungen
(geringe Abweichungen möglich)

Höhe	1,40 m
Durchmesser	0,50 m
Gewicht	60 kg
mit Fundamentrahmen	70 kg

4.24283

Spielwert
Der freundliche kleine Vogel ist ein vielseitig nutzbares, atmosphärebildendes Ausstattungselement für Kleinkindbereiche. Es wird zum gemütlichen Sitzen oder liebevollen Festhalten genutzt und in Rollenspiele eingebunden. Durch die emotionale Ansprache dient es außerdem als Erinnerungsträger, und hilft dem Kind, eine Beziehung zum Spielraum aufzubauen. Eine leichte Drehbewegung macht besonders den Kleinsten Spaß.

Wesentliche Merkmale
- Kindgerechte Vermaßung
- Natürliche Holzoberfläche des Körpers für taktile Wahrnehmung
- Drehbewegung
- Spielimpuls: Rollenspiel
- Bewegungsaktivität: reiten, Gewichtsverlagerung

Empfohlen für
- Kindergartenkinder
- Betreute Spielbereiche, wie Kindergärten, Schulen, Kinderhorte o.ä.
- Öffentliche Spielbereiche ohne Betreuung, wie Spielplätze, Parkanlagen o.ä.

Watvogel

© Richter Spielgeräte GmbH 03/23

Entwurf T. Hannes

4.24286

Best.-Nr. 4.24286
Watvogel

Sicherheitsbereich
Gerätemaß
Funktionsbereich

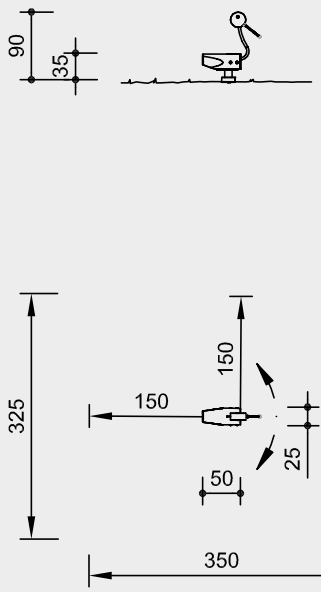

Maßstab 1:100

Sicherheitsprüfung nach DIN EN 1176

Lieferumfang

1 Watvogel
1 Fertigfundament aus Stahlbeton C35/45

Installationshinweise

Untergrund
entsprechend einer Fallhöhe ≤ 0,60 m
(ausführliche Erläuterung siehe Preisliste)

Fundamente
1 Fertigfundament
(im Lieferumfang enthalten)
Aushub 40 x 90 x 20 cm

Empfehlung
Bei losem Bodenmaterial
Fertigfundament dauerhaft abdecken,
z. B. mit Fallschutzmatten

Achtung!
Für Baustellenmaße aktuelle Montageanleitung anfordern.
Technische Änderungen vorbehalten.

Technische Angaben

Gerät aus nicht imprägnierter Gebirgslärche, Innengestell aus V2A, glasperlengestrahlt

Weißgeschält
Palisaden weißgeschält, dabei werden Rinde, Kambium und Splintholz entfernt, die natürliche Form des Stammes bleibt erhalten und erlebbar

Mehrschichtplatte
Mehrschichtplatte aus Gebirgslärche, als Dreischichtplatte (3 cm) bzw. Fünfschichtplatte (4 cm). Hohe Formstabilität. Wetterfest verleimt nach DIN EN 13353:2011

Richter-Herkulesseil
Richter-Herkulesseil, Ø > 20 mm, aus verzinkten sechslitzigen Stahlseilen, umlegt und verklebt mit Polyestergarn, mit sehr guter Abriebbeständigkeit, fester Halt der Ummantelung auch bei punktueller Beschädigung

Alu-Seilpressung
Aluminium-Seilpressung, zylindrisch verpresst, mit abgerundeten Enden

Entlastungsschnitt
Gezielter Entlastungsschnitt als wirksame Gegenmaßnahme gegen starke Trocknungsrisse. Schnitt definiert Lage des Spannungsausgleiches im Stamm und minimiert die natürliche Rissbildung

Weitere Erläuterungen zu den Qualitätsmerkmalen siehe Preisliste.

Drehmechanik und Beschläge feuerverzinkt

Abmessungen
(geringe Abweichungen möglich)

Länge	0,50 m
Breite	0,25 m
Sitzhöhe	0,35 m
Gewicht	31 kg
mit Fundament	116 kg

Spielwert
Mit unserem Katamaran gehen auch Landratten auf große Fahrt. Die kindlichen Entdecker können fröhlich auf den Wellen schaukeln, vor allem dann, wenn jemand am Mast steht und für kräftigen Wind sorgt. Ein nicht so mutiger Seemann sitzt an der Ruderpinne und hält den Kurs. Man fällt auch bei heftige Sturm nicht herunter, weil man sich überall gut festhalten kann. Das Netz zwischen den beiden Gleitern bietet nicht nur einen zusätzlichen Fallschutz, sondern lädt auch zum Chillen und Beobachten ein.

Katamaran

Nach der Ruhepause geht es mit Schwung und Bewegung zurück ins vergnügliche Rollenspiel.

Wesentliche Merkmale
- Alleinstellung
- Dreipunktaufhängung schafft die Illusion des Segelbootfahrens
- Spielimpuls: Form, Mastabspannung
- Bewegungsaktivität: Gewicht verlagern, wippen, schaukeln

Empfohlen für
- Kindergartenkinder
- Schulkinder
- Betreute Spielbereiche, wie Kindergärten, Schulen, Kinderhorte o.ä.
- Öffentliche Spielbereiche ohne Betreuung, wie Spielplätze, Parkanlagen o.ä.

© Richter Spielgeräte GmbH 10/22

Entwurf T. Hannes

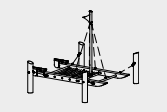

6.02500

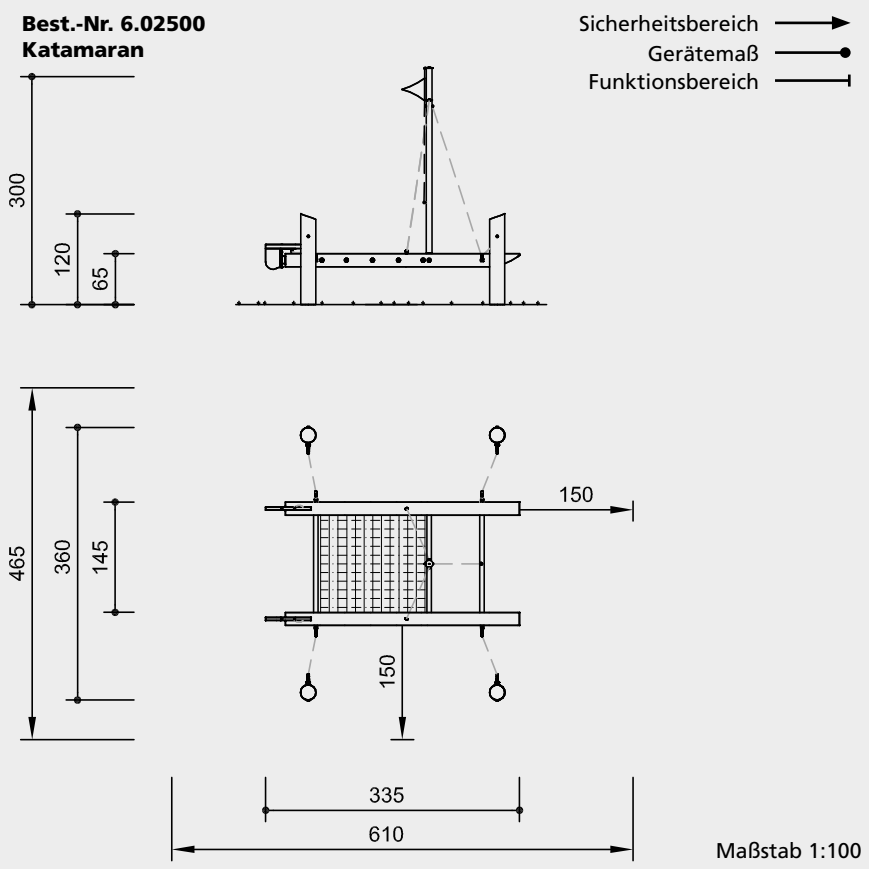

Sicherheitsprüfung nach DIN EN 1176

Lieferumfang

2 Rümpfe inkl. Ruder
1 Mast
3 Querstangen
1 Netz
4 Standpfosten aus Robinie

Installationshinweise

Untergrund
entsprechend einer Fallhöhe ≤ 1,00 m
(ausführliche Erläuterung siehe Preisliste)

Fundamente
4 Stück 80 x 100 x 80 cm
Aushubtiefe 100 cm

Achtung!
Für Baustellenmaße aktuelle Montageanleitung anfordern.
Technische Änderungen vorbehalten.

Technische Angaben

Gerät aus nicht imprägnierter Gebirgslärche / Robinie

Weißgeschält
Palisaden weißgeschält, dabei werden Rinde, Kambium und Splintholz entfernt, die natürliche Form des Stammes bleibt erhalten und erlebbar

Schrägschnitt
Senkrechte Standpfosten mit abgeschrägtem Hirnholzabschnitt als konstruktive Holzschutzmaßnahme

Herzgetrennt
Schnitthölzer herzgetrennt, dadurch Verminderung von Rissanfälligkeit und unerwünschter Formänderung

Herkulesseil
Herkulesseil, für gespleißte Netzverbindungen. Eine Verbindung aus Stahlseil für den Kern und Polyester- bzw. Polyamidgarn für die Mantelfläche. Hohe Abriebfestigkeit, 4- oder 6-litzig

Alu-Seilpressung
Aluminium-Seilpressung, zylindrisch verpresst, mit abgerundeten Enden

Kardangelenk
Kardangelenk, im Gesenk geschmiedet, feuerverzinkt, besteht aus zwei Sintermetallgleitlagern, ermöglicht freies Schwingen in alle Richtungen

Profilscheibe
Profilscheibe zur normgerechten Abdeckung überstehender Schraubenköpfe, besserer Druckverteilung und Schutz gegen eindringendes Wasser. Lösen der Schraube ist erschwert

Nachstellbar
Nachstellbare zweiteilige Schraubverbindung, wartungsfreundlich und ohne überstehendes Gewinde

Sinterbuchse
Für Hin- und Herbewegungen werden Sintermetallgleitlager verwendet, selbstschmierend, bei Bedarf leicht austauschbar

Ketten
Ketten aus feuerverzinktem Stahl (V2A / V4A gegen Aufpreis) vor dem Verzinken verschweißt, kurzgliedrig, ohne Ösen an den Anschlussteilen, gut austauschbar und einfache Kürzung

Weitere Erläuterungen zu den Qualitätsmerkmalen siehe Preisliste.

Beschlagsteile feuerverzinkt

Fahne aus wetterfester PVC-Planenware

Abmessungen
(geringe Abweichungen möglich)

Länge	3,35 m
Breite	1,45 m
Sitzhöhe	0,65 m
Gewicht	385 kg

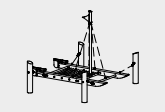

6.02500

Spielwert
Unser Fischkutter lädt kleine und große Abenteurer zum Entdecken ein. Das Schiffsheck lässt sich über eine Leiter erklimmen, der Bug über ein Kletternetz. Die beiden Schiffselemente sind durch einen Netztunnel miteinander verbunden, so dass ein Rollenspiel jederzeit auf das ganze Schiff ausgedehnt werden kann. Der Tunnel ist eine zusätzliche Bewegungs- und Balancierherausforderung, die Kleinen und Größeren gleichermaßen Freude bereitet. Und natürlich dürfen wie bei einem richtigen Piratenschiff auch Steuerrad und Räuberleiter nicht fehlen. Der Sandkran am Heck des Schiffes rundet das Spiel ab und gibt auch Kleineren die Möglichkeit, ins vertiefte Spiel mit den Elementen einzutauchen.

Wesentliche Merkmale
- Kindgerechte Vermaßung
- Holzoberfläche zur taktilen Sinnesansprache
- Emotionen auslösendes Design
- Freundliche Ausstrahlung
- Spielimpuls: Rollenspiele
- Bewegungsimpuls: Klettern, Balancieren

Empfohlen für
- Schulkinder
- Öffentliche Spielbereiche ohne Betreuung, wie Spielplätze, Parkanlagen o.ä.

Fischkutter

© Richter Spielgeräte GmbH 06/23

Entwurf P. Hohenauer

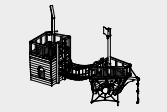

8.02050

Best.-Nr. 8.02050
Fischkutter

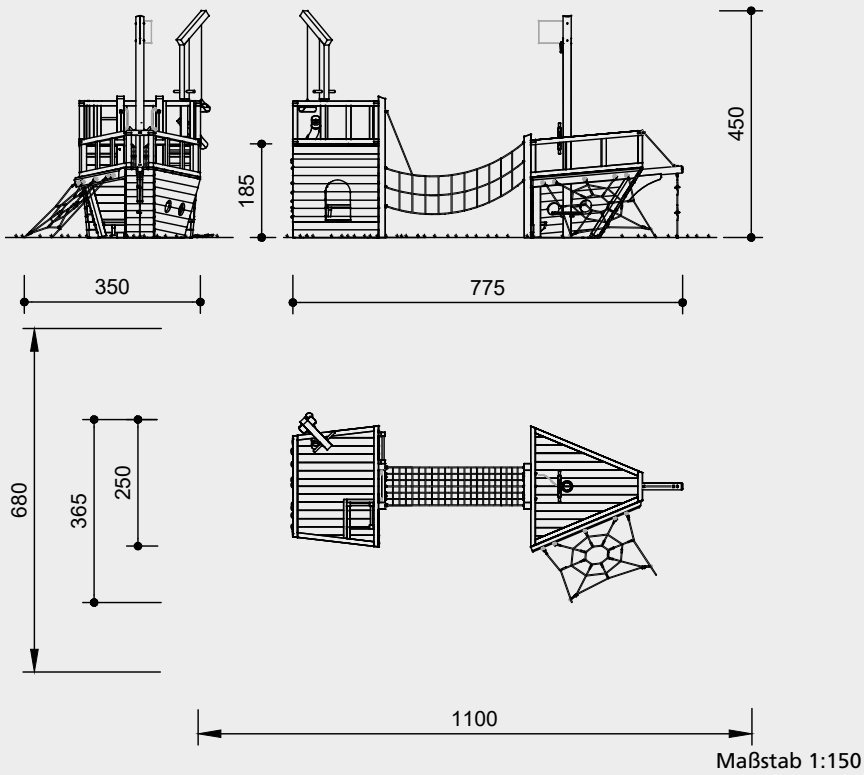

Sicherheitsprüfung nach DIN EN 1176

Lieferumfang

1 Bug mit Boden, Reling und Stahlfüßen
1 Heck mit 2 Bodenplatten, Reling, Seitenverkleidungen und Stahlfüßen
1 Mast mit Stahlfuß und Fahne aus gewelltem V2A-Blech, Stärke 2 mm, nicht drehbar
1 Runder Tisch
1 Netztunnel
1 Sandkran
1 Schüttrohr
1 Schaufel
1 Steuerrad

Installationshinweise

Untergrund
entsprechend einer Fallhöhe ≤ 2,00 m
(ausführliche Erläuterung siehe Preisliste)

Fundamente
Bug
1 Stück 170 x 80 x 60 cm
Aushubtiefe 80 cm
1 Stück 110 x 70 x 60 cm
Aushubtiefe 80 cm
Heck
1 Stück 280 x 80 x 60 cm
Aushubtiefe 80 cm
2 Stück 60 x 60 x 60 cm
Aushubtiefe 80 cm
Knotentau
1 Stück 30 x 30 x 30 cm
Aushubtiefe 60 cm
Spinnennetz
2 Stück 50 x 50 x 40 cm
Aushubtiefe 80 cm

Achtung!
Für Baustellenmaße aktuelle Montageanleitung anfordern.
Technische Änderungen vorbehalten.

Abmessungen
(geringe Abweichungen möglich)

Länge	7,75 m
Breite inkl. Netz	3,65 m
Höhe	4,50 m
Gewicht	ca. 2000 kg

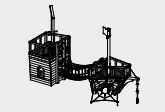

8.02050

Technische Angaben

Gerät aus Gebirgslärche

Weißgeschält
Palisaden weißgeschält, dabei werden Rinde, Kambium und Splintholz entfernt, die natürliche Form des Stammes bleibt erhalten und erlebbar

Schrägschnitt
Senkrechte Standpfosten mit abgeschrägtem Hirnholzabschnitt als konstruktive Holzschutzmaßnahme

Herzgetrennt
Schnitthölzer herzgetrennt, dadurch Verminderung von Rissanfälligkeit und unerwünschter Formänderung

Nut und Feder
Nut- und Federbohlen aus 4 cm Massivholz, hoch belastbar, kein Durchrieseln von Staub / Sand, Schutz vor direkter Regeneinwirkung

Hartholzsprossen
Klettersprossen aus Hartholz (Esche) Ø 4,2 cm, gefräst und gezapft, gegen Verdrehen gesichert, für Kinderhände gut zu greifen und nicht „kalt"

Richter-Herkulesseil
Richter-Herkulesseil, Ø > 20 mm, aus verzinkten sechslitzigen Stahlseilen, umlegt und verklebt mit Polyestergarn, mit sehr guter Abriebbeständigkeit, fester Halt der Ummantelung auch bei punktueller Beschädigung

Herkulesseil
Herkulesseil, für gespleißte Netzverbindungen. Eine Verbindung aus Stahlseil für den Kern und Polyester- bzw. Polyamidgarn für die Mantelfläche. Hohe Abriebfestigkeit, 4- oder 6-litzig

Alu-Seilpressung
Aluminium-Seilpressung, zylindrisch verpresst, mit abgerundeten Enden

S-Verbinder
S-Verbinder, Ø 8,1 mm, aus hochwertigem und rostfreiem Edelstahl, abgerundet

Profilscheibe
Profilscheibe zur normgerechten Abdeckung überstehender Schraubenköpfe, besserer Druckverteilung und Schutz gegen eindringendes Wasser. Lösen der Schraube ist erschwert

Nachstellbar
Nachstellbare zweiteilige Schraubverbindung, wartungsfreundlich und ohne überstehendes Gewinde

Bodenverankerung
Alle Teile zur Bodenverankerung sind aus feuerverzinktem Stahl bzw. Edelstahl

Ketten
Ketten aus feuerverzinktem Stahl (V2A / V4A gegen Aufpreis) vor dem Verzinken verschweißt, kurzgliedrig, ohne Ösen an den Anschlussteilen, gut austauschbar und einfache Kürzung

Weitere Erläuterungen zu den Qualitätsmerkmalen siehe Preisliste.

Spielwert
Unsere Sandsteinmurmelbahn lädt zu einem vergnüglichen Zeitvertreib ein. Sie besteht aus massiven Sandsteinblöcken, die durch ihre natürliche Oberfläche schon allein haptisch spannend sind. Jede Murmelbahn ist ein Unikat, die Ecken und Kanten der Bahnen werden kindgerecht abgerundet und die Sandsteine können auch als Sitzgelegenheit dienen. Wir achten darauf, dass die Murmelbahnen in allen Größen in jeder Höhe bespielt werden können, dadurch ist dieses kreative Angebot auch ein wertvoller Beitrag zum inklusiven Spiel.

Wesentliche Merkmale
- Ansprechendes Design
- Kindgerechte Vermaßung
- Natürliche Oberfläche zur taktilen Sinneserfahrung
- Spielimpuls: gemeinsam spielen, kommunizieren
- Bewegungsaktivität: klettern, sitzen

Sandsteinmurmelbahn Samuba

Empfohlen für
- Kindergartenkinder
- Schulkinder
- Jugendliche
- Erwachsene
- Senioren
- Betreute Spielbereiche, wie Kindergärten, Schulen, Kinderhorte o.ä.
- Öffentliche Spielbereiche ohne Betreuung, wie Spielplätze, Parkanlagen

Barrierefrei
- Selbsttätiges Spiel
- Wenn Untergrund einen Zugang ermöglicht

8.11000

8.11100

8.11200

© Richter Spielgeräte GmbH 04/23

Entwurf F. Kreipl-Poller

Best.-Nr. 8.11200
Große Sandsteinmurmelbahn Samuba

Sicherheitsbereich
Gerätemaß
Funktionsbereich

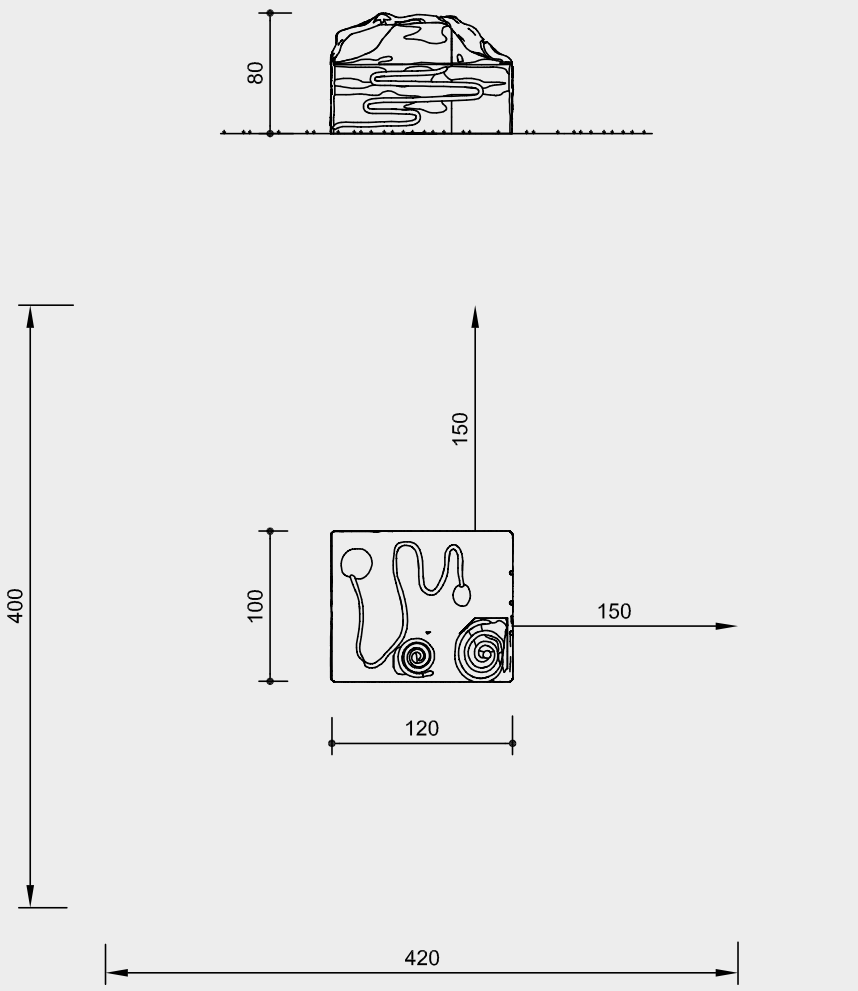

Maßstab 1:50

Sicherheitsprüfung nach DIN EN 1176

Technische Angaben

Geräte aus Sandstein aus dem Elbsandsteingebirge, Sachsen, Deutschland

Farbigkeit gelb bis grauweiß, zum Teil ist eine sehr lebhafte Textur zu erkennen, sehr feinkörnig

Sandstein ist ein natürliches Gestein, unbehandelt und schadstoffrei

Jede Murmelbahn ist ein Unikat und wird auf Anfrage gefertigt.
Die einzelnen Bahnen ergeben sich beim Arbeiten

Abmessungen
(geringe Abweichungen möglich)

Best.-Nr. 8.11000
Kleine Sandsteinmurmelbahn

Länge	0,80 m
Breite	0,60 m
Höhe	0,60 m
Gewicht	600 kg

Best.-Nr. 8.11100
Mittlere Sandsteinmurmelbahn

Länge	1,00 m
Breite	0,80 m
Höhe	0,80 m
Gewicht	1300 kg

Best.-Nr. 8.11200
Große Sandsteinmurmelbahn

Länge	1,20 m
Breite	1,00 m
Höhe	0,80 m
Gewicht	2000 kg

Es ist auch eine Modulbauweise möglich, d.h. die einzelnen Größen können individuell erweitert werden.

Bei den Murmeln empfehlen wir einen Ø ≥ 32 mm, da ein kleinerer Durchmesser nicht für Kinder unter 36 Monate wegen Verschluckungsgefahr geeignet ist.

Lieferumfang

1 Sandsteinmurmelbahn auf einer Palette
1 Sack Glaskugeln (Ø 35 mm), als Erstausstattung

Installationshinweise

Untergrund: fest und eben entsprechend einer Fallhöhe ≤ 1,00 m (ausführliche Erläuterung siehe Preisliste)

Fundamente
Bei den Sandsteinmurmelbahnen sind wegen des hohen Eigengewichtes in der Regel keine Fundamente notwendig. Wegen des hohen Eigengewichtes muss der Standort mit einem Hebegerät angefahren werden können.

Achtung!
Für Baustellenmaße aktuelle Montageanleitung anfordern.
Technische Änderungen vorbehalten.

8.11000

8.11100

8.11200

Spielwert
Unser Tic Tac Toe dient zur Förderung des logischen Denkens und des taktischen Vorgehens. Agiert wird auf einem senkrecht stehenden Spielfeld, auf dem die Spieler abwechselnd, nach Vergabe der Motive, ihre Drehhölzer umdrehen können. Gewinner ist derjenige, der es als erster schafft, drei seiner Motive waagerecht, senkrecht oder diagonal in eine Linie zu bringen. Das Spiel endet unentschieden, wenn das Feld komplett gefüllt ist, ohne dass ein Spieler eine Dreierreihe gebildet hat.

Wesentliche Merkmale
- Formschöne Gestaltung
- Spielimpuls: drehen, schieben, erkennen, zuordnen

Empfohlen für
- Kindergartenkinder
- Schulkinder
- Jugendliche
- Erwachsene
- Senioren
- Betreute Spielbereiche, wie Kindergärten, Schulen, Kinderhorte o.ä.
- Öffentliche Spielbereiche ohne Betreuung, wie Spielplätze, Parkanlagen o.ä.

Barrierefrei
- Selbsttätiges Spiel

Tic Tac Toe

© Richter Spielgeräte GmbH 05/23

9.15300

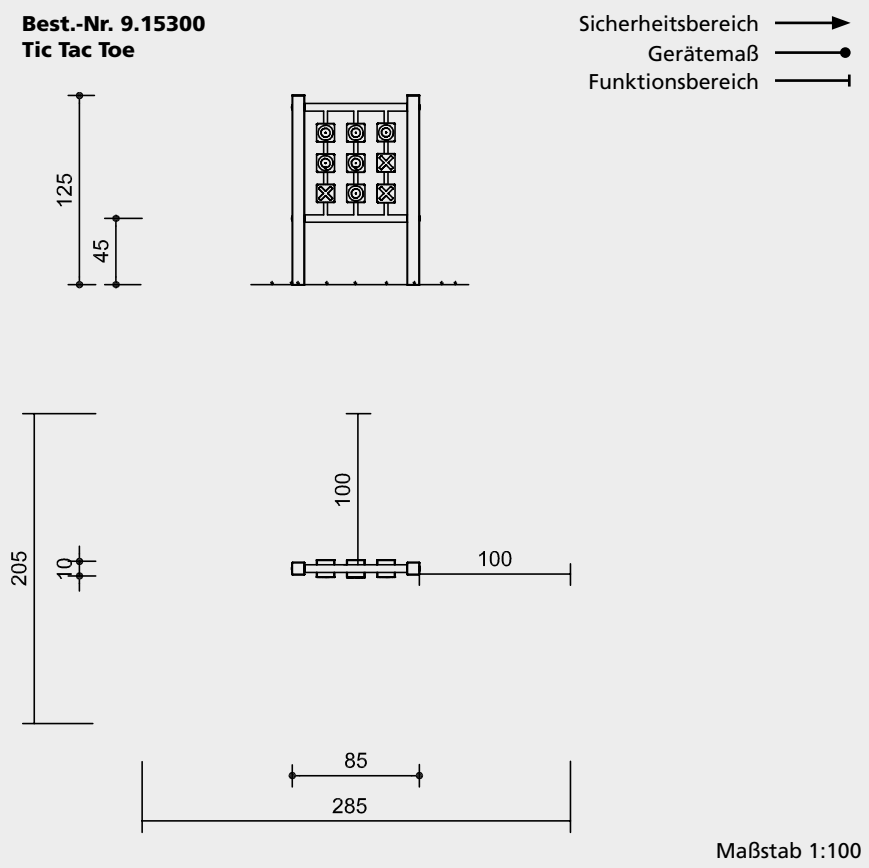

Sicherheitsprüfung nach DIN EN 1176

Technische Angaben

Rahmen und Standpfosten aus V2A, glasperlengestrahlt

Bodenverankerung
Alle Teile zur Bodenverankerung sind aus feuerverzinktem Stahl bzw. Edelstahl

Weitere Erläuterungen zu den Qualitätsmerkmalen siehe Preisliste.

9 Paar Drehhölzer aus geölter Gebirgslärche mit zweiseitigem Tic Tac Toe Motiven in Gleitbuchsen gelagert

Abmessungen
(geringe Abweichungen möglich)

Höhe	1,25 m
Länge	0,85 m
Breite	0,10 m
Spielfeldgröße	0,70 x 0,70 m
Gewicht	45 kg

Lieferumfang

1 Gestell mit Spielfeld, inkl. 4 Schwerlastanker

Installationshinweise

Untergrund
keine Anforderungen

Fundamente
2 Stück 40 x 40 x 40 cm
Aushubtiefe 60 cm

Achtung!
Für Baustellenmaße aktuelle Montageanleitung anfordern.
Technische Änderungen vorbehalten.

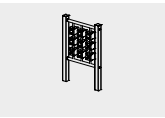

9.15300

Spielwert
Das Murmelspiel ist vergleichbar mit der bekannten „Mäusejagd". Durch das Bewegen des Spieltisches mit den Armen kann man die Murmeln in dafür vorgesehene Vertiefungen versenken. Hier sind Geschicklichkeit und Koordination gefragt, vor allem, wenn dieses Spiel von mehreren Personen gespielt wird.

Murmeltisch

Empfohlen für
- Schulkinder
- Jugendliche
- Erwachsene
- Senioren
- Öffentliche Spielbereiche ohne Betreuung, wie Spielplätze, Parkanlagen o.ä.

Barrierefrei
- Selbsttätiges Spiel

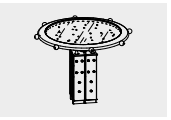

9.15400

© Richter Spielgeräte GmbH 12/22

Entwurf M. Linacisoro

Best.-Nr. 9.15400
Murmeltisch

Sicherheitsbereich
Gerätemaß
Funktionsbereich

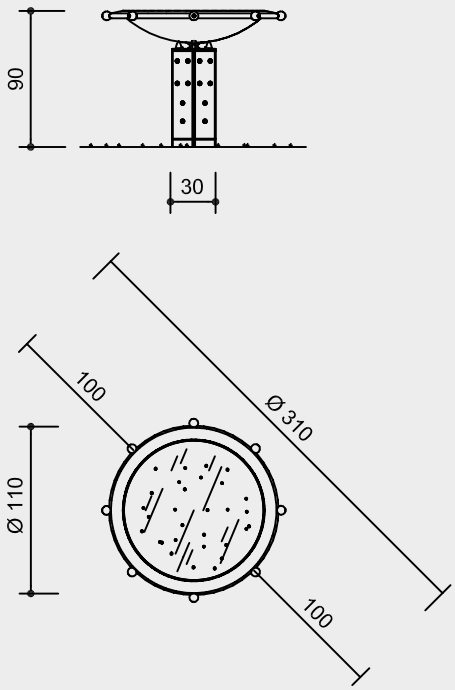

Maßstab 1:50

Sicherheitsprüfung nach DIN EN 1176

Technische Angaben

Gerät aus V2A

Herzgetrennt
Schnitthölzer herzgetrennt, dadurch Verminderung von Rissanfälligkeit und unerwünschter Formänderung

Nachstellbar
Nachstellbare zweiteilige Schraubverbindung, wartungsfreundlich und ohne überstehendes Gewinde

HPL Bodenverankerung
Fundamentanker aus phenolharzgebundenen Hartpapierlaminat

Weitere Erläuterungen zu den Qualitätsmerkmalen siehe Preisliste.

Fuß in Sandwichbauweise, geölt, kraftschlüssig zusammengefügt

Kalotte aus V2A, glasperlengestrahlt

Einscheiben Sicherheitsglas 10 mm als Abdeckung

Murmeln Ø 25 mm aus POM (18 Stück)

Lagerung auf Gummipuffern für die kontrolliert schwingende Bewegung inkl. Verdrehsicherung

Griffkugeln aus Polyamid

Lieferumfang

1 Murmeltisch
1 Standfuß mit 4 Schwerlastanker

Installationshinweise

Untergrund
keine Anforderungen

Fundamente
1 Stück 60 x 70 x 40 cm
Aushubtiefe 60 cm

Achtung!
Für Baustellenmaße aktuelle Montageanleitung anfordern.
Technische Änderungen vorbehalten.

Abmessungen

(geringe Abweichungen möglich)

Höhe	0,90 m
Durchmesser	1,10 m
Gewicht	195 kg

9.15400

Spielwert
„Die beste Vorbereitung auf Mathe, ist nicht Mathe üben, sondern auf Bäume klettern“, so der renommierte Neurobiologe Gerald Hüther. Denn: beim Klettern werden beide Gehirnhälften verknüpft sowie motorische, kognitive und soziale Kompetenzen gefördert. Außerdem lernen Kinder spielerisch, Verantwortung zu übernehmen. Bei der Netzpyramide erleben wir eben diese Phänomene. Zudem erweckt sie durch ihre Erscheinung schon von weitem Aufmerksamkeit. Mit der dreidimensionalen Netzstruktur stellt sie die Kinder vor vielfältige Herausforderungen und regt ihre Kreativität an.

Best.-Nr. 13.01000 Kleine Netzpyramide

Best.-Nr. 13.01001 Optionales Einbauelement

Best.-Nr. 13.01000 Kleine Netzpyramide. Das Fotos zeigt das Grundgerät inkl. aller optional verfügbaren Einbauelemente.

Kleine Netzpyramide
Mittlere Netzpyramide
Große Netzpyramide

Die Netzpyramide kann erklettert, erklommen und erforscht werden, dient dabei aber nicht nur zum Erleben von Höhe und für taktile Erfahrungen an Händen und Füßen, sondern schafft u.a. mit den optionalen Hängesitzen auch attraktive Sitzgelegenheiten zum Ausruhen, Beobachten und Unterhalten. Verschiedene Ebenen und Pfade, die zu unterschiedlichsten Bewegungs- und Rollenspielen auffordern, fördern zudem die Konzentration und Geschicklichkeit.

Wesentliche Merkmale
- Starke formale Aussage
- Atmosphärebildend
- Anziehender Treffpunkt
- Kein vorgegebener Spielablauf, auch tribünenartig nutzbar, individuelle Erschließung
- Spielimpuls: Höhe erleben
- Bewegungsaktivität: klettern, steigen, balancieren

Empfohlen für
- Schulkinder
- Jugendliche
- Betreute Spielbereiche, wie Schulen, Kinderhorte o.ä.
- Öffentliche Spielbereiche ohne Betreuung, wie Spielplätze, Parkanlagen o.ä.
- Freizeitparks

Planungshinweis
Das Grundgerät kann optional mit weiteren Einbauelementen ausgestattet werden, wie z.B. mit Hängesitzen (1 Paar) **(Best.-Nr. 13.01001 / 13.02001 / 13.03001)** oder einem Zwergerlpfad **(Best.-Nr. 13.01002 / 13.02002 / 13.03002)**.

13.01000

13.02000

13.03000

© Richter Spielgeräte GmbH 11/22

Best.-Nr. 13.01000
Kleine Netzpyramide

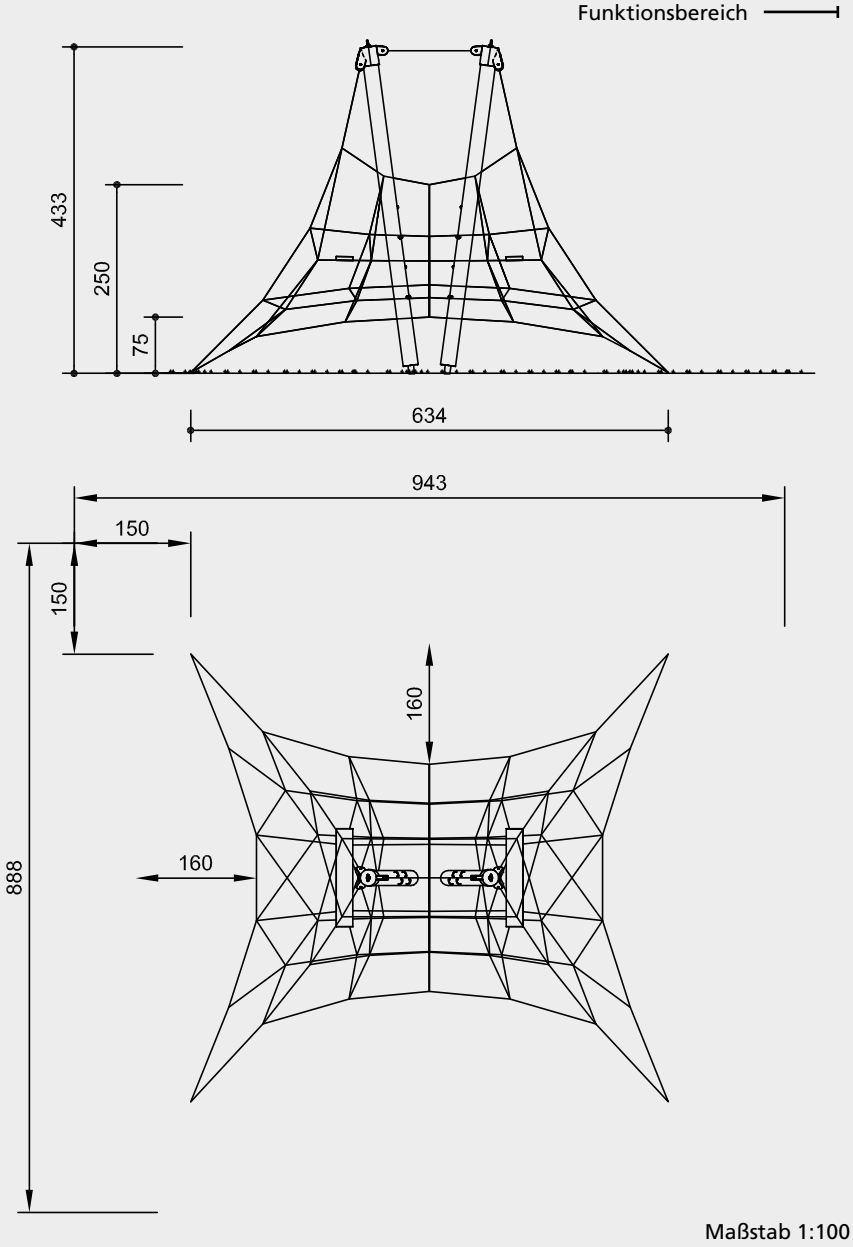

Sicherheitsprüfung nach DIN EN 1176

Lieferumfang

1 Raumnetzstruktur
2 Pylone mit angeschraubten Griffen
2 Übergangsbohlen
Zubehör zur Verankerung

Installationshinweise

Untergrund
entsprechend einer Fallhöhe ≤ 3,00 m
(ausführliche Erläuterung siehe Preisliste)

Fundamente
Best.-Nr. 13.01000
1 Stück 100 x 100 x 70 cm
4 Stück 100 x 140 x 70 cm
Aushubtiefe 110 cm
Best.-Nr. 13.02000
1 Stück 100 x 100 x 70 cm
4 Stück 100 x 150 x 70 cm
Aushubtiefe 110 cm
Best.-Nr. 13.03000
1 Stück 120 x 120 x 80 cm
4 Stück 120 x 180 x 80 cm
Aushubtiefe 120 cm

13.01000

13.02000

13.03000

Technische Angaben

Geräte aus Seil und nicht imprägnierter Gebirgslärche

Weißgeschält
Palisaden weißgeschält, dabei werden Rinde, Kambium und Splintholz entfernt, die natürliche Form des Stammes bleibt erhalten und erlebbar

Herzgetrennt
Schnitthölzer herzgetrennt, dadurch Verminderung von Rissanfälligkeit und unerwünschter Formänderung

Richter-Herkulesseil
Richter-Herkulesseil, Ø > 20 mm, aus verzinkten sechslitzigen Stahlseilen, umlegt und verklebt mit Polyestergarn, mit sehr guter Abriebbeständigkeit, fester Halt der Ummantelung auch bei punktueller Beschädigung

Alu-Seilpressung
Aluminium-Seilpressung, zylindrisch verpresst, mit abgerundeten Enden

S-Verbinder
S-Verbinder, Ø 8,1 mm, aus hochwertigem und rostfreiem Edelstahl, abgerundet

Bodenverankerung
Alle Teile zur Bodenverankerung sind aus feuerverzinktem Stahl bzw. Edelstahl

Weitere Erläuterungen zu den Qualitätsmerkmalen siehe Preisliste.

Standardfarbe Seil: grün

Abmessungen
(geringe Abweichungen möglich)

Best.-Nr. 13.01000
Kleine Netzpyramide

Höhe	4,40 m
Länge	6,40 m
Breite	6,40 m
Gewicht	ca. 500 kg
Platzbedarf	9,50 x 8,90 m

Best.-Nr. 13.02000
Mittlere Netzpyramide

Höhe	5,30 m
Länge	7,70 m
Breite	7,70 m
Gewicht	ca. 600 kg
Platzbedarf	10,90 x 10,40 m

Best.-Nr. 13.03000
Große Netzpyramide

Höhe	6,30 m
Länge	8,80 m
Breite	8,80 m
Gewicht	ca. 750 kg
Platzbedarf	12,40 x 11,90 m

Achtung!
Für Baustellenmaße aktuelle Montageanleitung anfordern.
Technische Änderungen vorbehalten.
Geräte auch mit Pfosten aus Brettschichtholz (Best.-Nr. 13.01100 / 13.02100 / 13.03100) lieferbar.